2023【U-12】マクドナルド フレンドリーカップ

2023年12月28日

◆カテゴリー1（決勝トーナメント1回戦敗退チーム）

◆カテゴリー2（決勝トーナメントに出場できなかった予選リーグ2位チーム）

◆カテゴリー3（予選リーグ3位チーム中心）

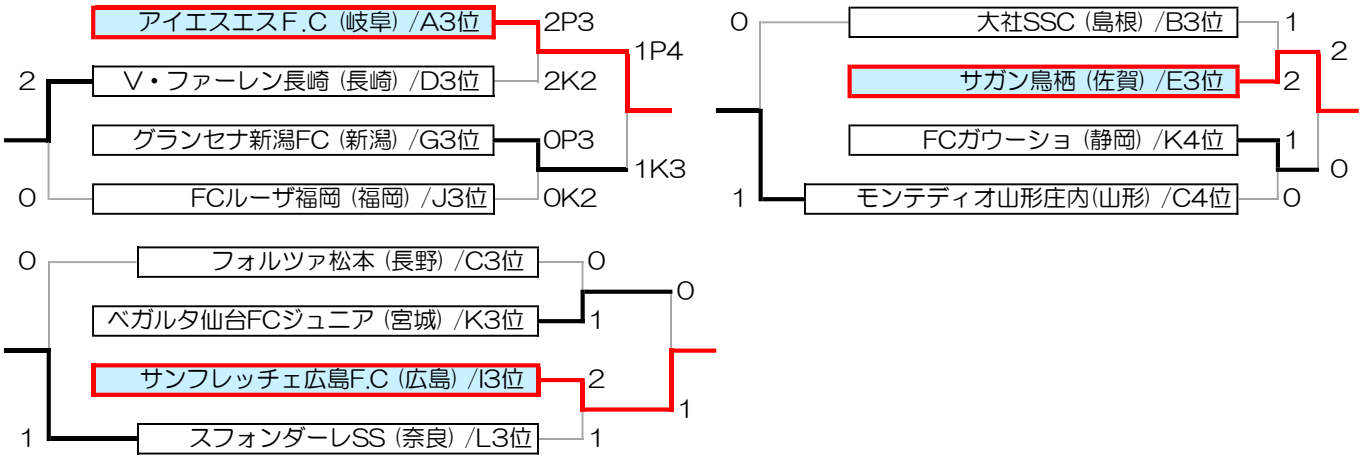
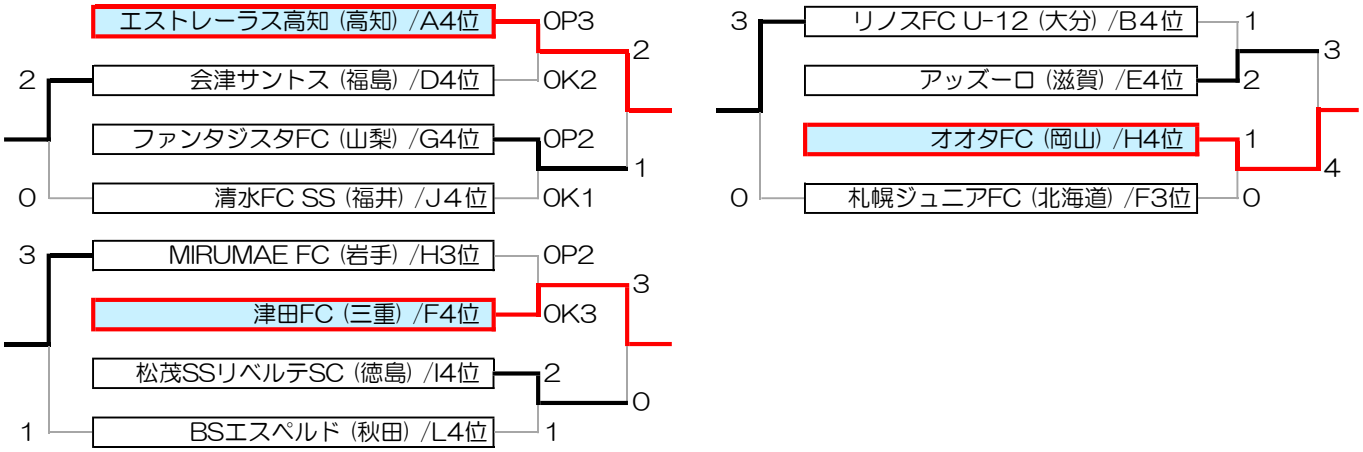
◆カテゴリー4（予選リーグ4位チーム中心）